PROIECTOR PENTRU EXTERIOR

MAXLUMEN









CE	**EN IEC 60598**	**RoHS**	**IP66**	**IK10**	⏚	**-20°C...+50°C**	**GARANȚIE** 5 ani	**MAX 1500W LED**

Specificații generale

Denumire produs	MAXLUMEN
Domeniu de utilizare	Spații exterioare: terenuri de fotbal, parcări, parcuri, săli de sport, stadioane 
Avantaje	– Iluminat puternic și uniform – Rezistență la intemperii – Montaj flexibil – Design modern – Optică performantă
Sursă de lumină	LED
Temperatură de culoare	4000÷6500K
Indice de redare al culorii (CRI)	70÷90
Tipul distribuției luminoase	15°, 30°, 45° , 60°, asimetrica
Grad de protecție împotriva pătrunderii prafului/apei	IP66
Grad de protecție împotriva impacturilor mecanice	IK10
Garanție	5 ani

Caracteristici electrice

Tensiune nominală	230 Vac
Protecție la supra-tensiune	10 kV
Frecvență (Hz)	50-60 Hz
Factor de putere	≥0,95
Durata de viață a LED-urilor	100.000 ore

Caracteristici mecanice

Interval al temperaturii de funcționare	-20°C...+50°C
Structura constructivă:	
Carcasă	Aluminiu turnat sub presiune
Dispersor	Sticlă securizată
Lentilă	PMMA
Culoare	Vopsit în câmp electrostatic cu pulbere RAL 9005 (negru)
Variante la cerere	- LED-uri cu altă temperatură de culoare cuprinsă în intervalul: 2200K÷6500K CRI≥70/80; - Alte tipuri de distribuții luminoase;

Accesorii (se achizitioneaza separat)	- Convertor DMX  - Panou tactil de comandă, software pentru creat scenarii DMX, repetitor DMX, SWITCH, sursă de alimentare 24/48 VDC 

Montaj:

- Aparent

Înălțimea de montaj recomandată: 8÷25 metri

Standarde și conformitate

Standarde si conformitate	**SR EN IEC 60598-1** **SR EN 60598-2-5**

În conformitate cu:

- Directiva de Compatibilitate Electromagnetică
- Directiva de Joasă Tensiune
- Directiva RoHS, Directiva DEEE

Date fotometrice

MAXLUMEN

15°

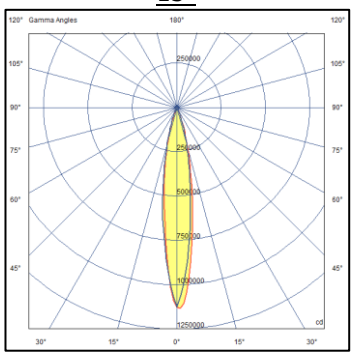

30°

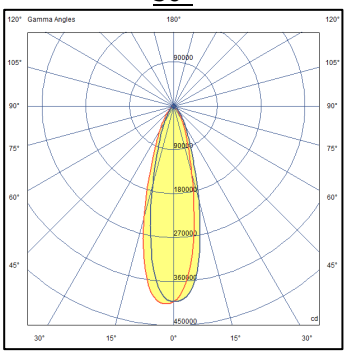

45°

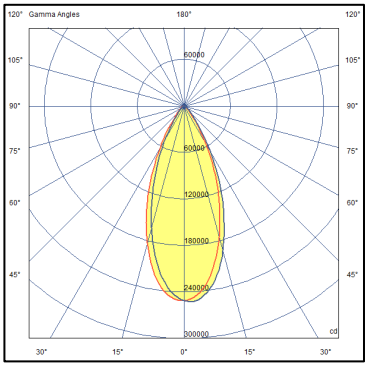

60°

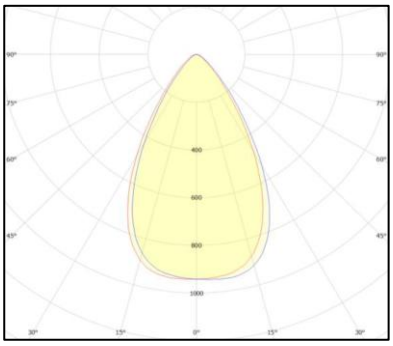

FT6

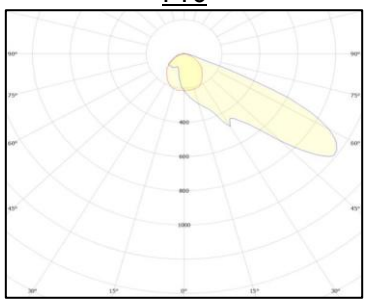

Curba de distribuţie a intensităţii luminoase [Cd/1000lm]

Caracteristici dimensionale

MAXLUMEN ≤500W

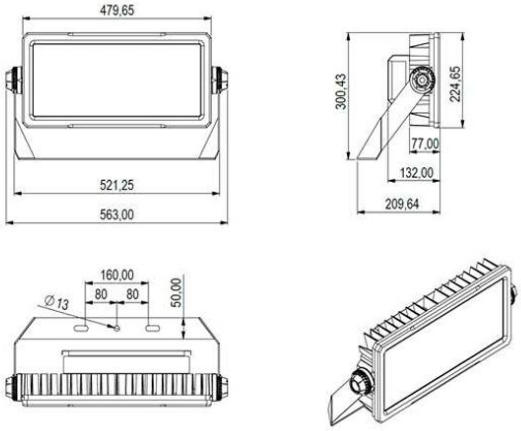

MAXLUMEN 600W

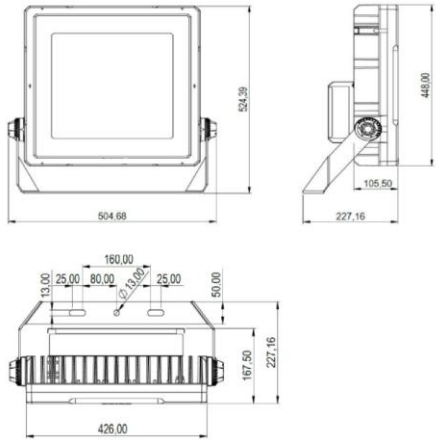

MAXLUMEN 1000W

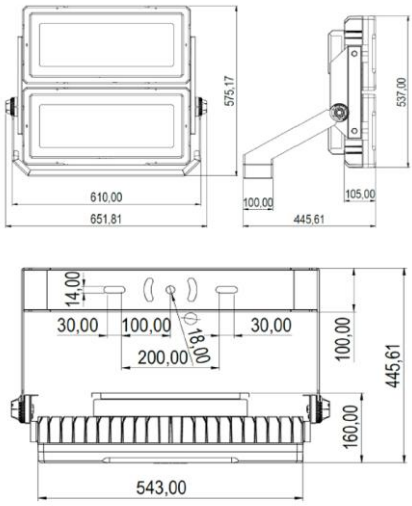

MAXLUMEN 1500W

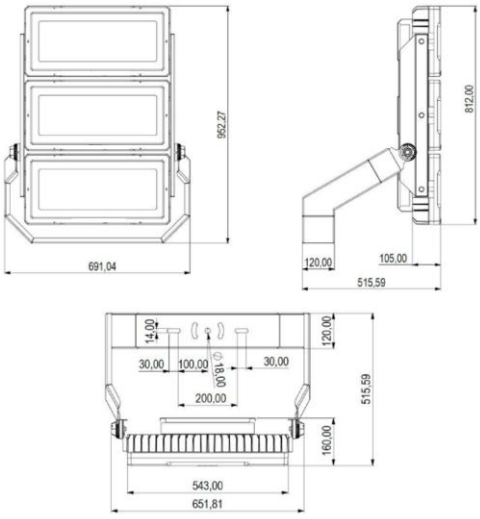

Tip produs	L [mm]	I [mm]	H [mm]	M [mm]
MAXLUMEN ≤500W	563	210	300	160÷210
MAXLUMEN 600W	504	227	448	160÷210
MAXLUMEN 1000W	651	445	537	200÷230
MAXLUMEN 1500W	691	952	515	200÷230

Anexă coduri

Tip produs	Cod produs	Tens. nom. [V]	Putere activă [W]	Factor de putere	Grad de protecție	Clasa de izolație	IK	Masa [Kg]	Flux total LED [lm]	Eficacitate luminoasă LED/netă [lm/W]
MAXLUMEN 24000LM 180W 765 60°	30661154	230	180	≥0.95	IP66	I	IK10	8,3	24000	133
MAXLUMEN 31200LM 240W 765 FT6	30661153	230	240	≥0.95	IP66	I	IK10	8,3	31200	130
MAXLUMEN 200-400W RGB DMX	30661161	230	200-400	≥0.95	IP66	I	IK10	8,3	---	
MAXLUMEN 275 38500LM 275W 957 60º DA	30661202	230	275	≥0.95	IP66	I	IK10	8,3	38500	140
MAXLUMEN 300 42000LM 300W 757 60º	30661150	230	300	≥0.95	IP66	I	IK10	8,5	42000	140
MAXLUMEN 315 44000LM 315W 740 FT6	30661200	230	315	≥0.95	IP66	I	IK10	8.5	44000	140
MAXLUMEN 400 55000LM 400W 757 60º	30661148	230	400	≥0.95	IP66	I	IK10	12	55000	137,5
MAXLUMEN 500 65000LM 500W 757 60º	30661152	230	500	≥0.95	IP66	I	IK10	12,5	65000	130
MAXLUMEN 500 70000LM 500W 757 15° DA	30661212	230	500	≥0.95	IP66	I	IK10	12,5	70000	140
MAXLUMEN 500 70000LM 500W 757 30° DA	30661213	230	500	≥0.95	IP66	I	IK10	12,5	70000	140
MAXLUMEN 500 70000LM 500W 757 60° DA	30661214	230	500	≥0.95	IP66	I	IK10	12,5	70000	140
MAXLUMEN 500 65000LM 530W 757 60º DA2	30661206	230	530	≥0.95	IP66	I	IK10	12,5	65000	123
MAXLUMEN 600 84000LM 600W 757 15º	30671125	230	600	≥0.95	IP66	I	IK10	15	84000	140
MAXLUMEN 600 84000LM 600W 757 30º	30671126	230	600	≥0.95	IP66	I	IK10	15	84000	140
MAXLUMEN 600 84000LM 600W 757 45º	30671127	230	600	≥0.95	IP66	I	IK10	15	84000	140

Tip produs	Cod produs	Tens. nom. [V]	Putere activă [W]	Factor de putere	Grad de protecție	Clasa de izolație	IK	Masa [Kg]	Flux total LED [lm]	Eficacitate luminoasă LED/netă [lm/W]
MAXLUMEN 1000 140000LM 1000W 757 15º	30671128	230	1000	≥0.95	IP66	I	IK10	25	140000	140
MAXLUMEN 1000 140000LM 1000W 757 30º	30671129	230	1000	≥0.95	IP66	I	IK10	25	140000	140
MAXLUMEN 1000 140000LM 1000W 757 45º	30671130	230	1000	≥0.95	IP66	I	IK10	25	140000	140
MAXLUMEN 1000 153000LM 1000W 757 60º	30661147	230	1000	≥0.95	IP66	I	IK10	25	153000	153
MAXLUMEN 1000 153000LM 1000W 757 60º DA2	30661207	230	1000	≥0.95	IP66	I	IK10	25	153000	153
MAXLUMEN 1500 198500LM 1500W 757 60º DA2	30661208	230	1500	≥0.95	IP66	I	IK10	38	198500	132
MAXLUMEN 1500 210000LM 1500W 757 15º	30671131	230	1500	≥0.95	IP66	I	IK10	38	210000	140
MAXLUMEN 1500 210000LM 1500W 757 30º	30671132	230	1500	≥0.95	IP66	I	IK10	38	210000	140
MAXLUMEN 1500 210000LM 1500W 757 45º	30671133	230	1500	≥0.95	IP66	I	IK10	38	210000	140
MAXLUMEN 1500 195000LM 1500W 757 60º	30661151	230	1500	≥0.95	IP66	I	IK10	38	195000	130
MAXLUMEN 1500 210000LM 1500W 757 15° DA	30671134	230	1500	≥0.95	IP66	I	IK10	38	210000	140
MAXLUMEN 1500 210000LM 1500W 757 30° DA	30671135	230	1500	≥0.95	IP66	I	IK10	38	210000	140
MAXLUMEN 1500 210000LM 1500W 757 60° DA	30671136	230	1500	≥0.95	IP66	I	IK10	38	210000	140
MAXLUMEN 1500 195000LM 1500W 857 60º	30661156	230	1500	≥0.95	IP66	I	IK10	38	195000	130

740 = 4000K, CRI≥70;
757 = 5700K, CRI≥70;
765 = 6500K, CRI≥70;
857 = 5700K, CRI≥80;
957 = 5700K, CRI≥90;

DMX = digital multiplex - protocolul standard de comunicare digitală
DA/ DA2 = echipat cu LED driver cu control DALI/ DALI2
RGB = RED, GREEN, BLUE (LED-uri cu spectru de culoare roșu, verde și albastru)
15°/ 30º/ 45°/ 60° = distribuție luminoasă simetrica de 15/ 30/ 45/ sau 60 grade
FT6 = distribuție luminoasă asimetrica

***Codurile pentru fiecare dintre accesorii se obțin la cerere**

Toleranța fluxului inițial și a puterii active inițiale este de ±10% din valoarea specificată. Aceste valori sunt măsurate la temperatura ambientală de 25°C dacă nu este menționată altă temperatură.ELBA S.A dezvoltă continuu produsele. Ne rezervăm dreptul de a modifica specificațiile tehnice în scopul îmbunătățirii produselor noastre, fără notificare prealabilă sau anunț public. © ELBA S.A.