CORP DE ILUMINAT INTERIOR

FINE ROUND LED



CE	**EN IEC 60598**	**RoHS**	**IP54**	**IK10**	⏚	**-25°C...+35°C 0°C...+35°C (il. sig.)**	**GARANȚIE** 5 ani	**MAX 25W LED**

Specificații generale

Denumire produs	**FINE ROUND LED**
Domeniu de utilizare	Iluminat interior destinat pentru: clădiri de birouri, școli, spitale, biblioteci, săli de așteptare, dar și pentru iluminatul instalațiilor sanitare.
Descriere si avantaje	– Rezistenta ridicata la impact – Design modern – Optică performantă – Costuri reduse de întreținere – Montaj facil – Versatilitate
Sursă de lumină	LED
Temperatură de culoare	4000
Indice de redare a culorii (CRI)	≥80
Tip de distribuție a luminii	Simetrică
Grad de protecție (corpuri solide/ apă)	IP54
Rezistență mecanică la impact	IK10
Interval temperatură de funcționare	-25°C...+35°C 0°C...+35°C (il. sig.)
Garanție	5 ani

Caracteristici electrice

Tensiune nominală	230 Vac
Protecție la supra-tensiune	2 kV
Frecvență (Hz)	50-60 Hz
Factor de putere	≥0,95
Durata de viață a LED-urilor	50.000 ore
Driver	Echipat cu DIP Switch pentru reglaj flux in 4 trepte in functie de necesitate

Caracteristici tehnice

Construcție:	
Carcasă	Policarbonat translucid (PC), stabilizat UV
Dispersor	Policarbonat translucid (PC), stabilizat UV
Etanșare	Poliuteran (pur), canelură pentru corp cu spumă
Presetupe pentru cabluri	Cauciuc (SBS)
Bloc terminal	Fără șuruburi, cu cinci poli (versiunea de bază)
Capac rotativ	Poliamidă + 10% fibră de sticlă
Culoare	Alb (RAL 9003)
Variante la cerere	La cerere produsul poate fi echipat cu LED-uri cu temperatură de culoare cuprinsă în intervalul 3000÷6500K CRI≥80; Echipat cu kit pentru iluminatul de siguranță de o oră. Echipat cu driver cu posibilitate de reglaj prin intermediul Dali.

Montaj

- Aparent, pe tavan sau perete, cu suruburi.

Standarde și conformitate

Standarde si conformitate	**SR EN IEC 60598-1** **SR EN IEC 60598-2-1**

În conformitate cu:

- Directiva privind compatibilitatea electromagnetică
- Directiva privind joasa tensiune
- Directiva RoHS, Directiva DEEE

Date fotometrice

FINE ROUND LED

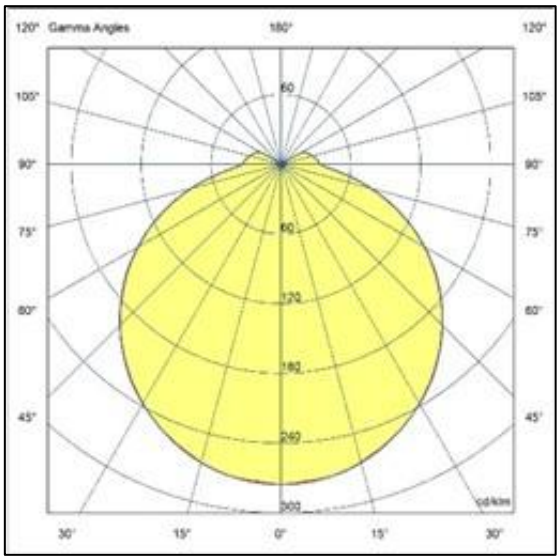

Curba de distribuţie a intensităţii luminoase [Cd/1000lm]

Caracteristici dimensionale



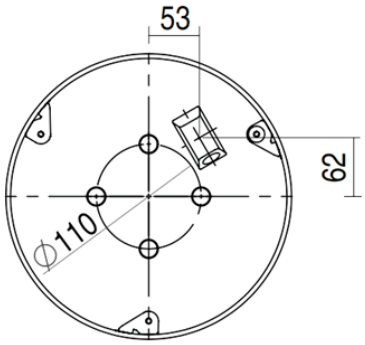

Tip produs	L [mm]	D [mm]	H [mm]
FINE ROUND LED	ø300	ø110	85

Anexă: Coduri produs

Tip produs	Cod produs	Tens. nom. [V]	Putere activă [W]	Factor de putere	Grad de protecție	Clasa de izolație	IK	Masa [Kg]	Flux total LED [lm]	Eficacitate luminoasă LED/netă [lm/W]
FINE ROUND 1800LM 14W 840	23491071	230	14	≥0.95	IP54	I	10	1	1800	129
FINE ROUND 1400÷2100LM 10÷16W 840	23419046	230	16	≥0.95	IP54	I	10	1	2100	131
FINE ROUND 2100LM 16W 840 DA	23491229	230	16	≥0.95	IP54	I	10	1	2100	131
FINE ROUND 1400÷2100LM 10÷16W 840 SEN	23491259	230	16	≥0.95	IP54	I	10	1	2100	131
FINE ROUND 1400÷2100LM 10÷16W 840 SEN 3H	23491260	230	16	≥0.95	IP54	I	10	1	2100	131
FINE ROUND 2100LM 16W 840 3H	23419049	230	18	≥0.95	IP54	I	10	1	2100	116
FINE ROUND 2810LM 23.1W 840	23419288	230	23.1	≥0.95	IP54	I	10	1	2810	122
FINE ROUND LED 2810LM 23.1W 840 SEN	23419480	230	23.1	≥0.95	IP54	I	10	1.1	2810	122
FINE ROUND LED 2810LM 25W 840 3H	23419289	230	25	≥0.95	IP54	I	10	1.2	2810	112
FINE ROUND LED 2810LM 25W 840 3H SEN	23419481	230	25	≥0.95	IP54	I	10	1.3	2810	112

840=4000K, 80CRI;
SEN=echipat cu senzor;
3H=echipat cu kit pentru iluminatul de siguranță de trei ore.
DA = echipat cu LED driver cu control DALI

Toleranța fluxului inițial și a puterii active inițiale este de ±10% din valoarea specificată. Aceste valori sunt măsurate la temperatura ambientală de 25°C dacă nu este menționată altă temperatură.ELBA S.A dezvoltă continuu produsele. Ne rezervăm dreptul de a modifica specificațiile tehnice în scopul îmbunătățirii produselor noastre, fără notificare prealabilă sau anunț public. © ELBA S.A.